LET'S DO THE WORK.™

L'ESPRIT SERVICE

DU RÉSEAU JA DELMAS

JA Delmas CAT

L'ESPRIT SERVICE

DU RÉSEAU JA DELMAS

NOS PRESTATIONS

1 **OPÉRATIONS DE MAINTENANCE** **4**
- Interventions / Dépannage 5
- Inspections techniques 5
- Entretien préventif périodique 6
- Entretien climatisation 7
- Confection flexibles hydrauliques 7
- Adaptations spécifiques 8
- Alésage, rechargement et usinage 9
- Expertise soudure 10
- Analyses de fluides 11
- Dialyse circuit hydraulique / transmission 13

2 **RÉNOVATION & RECONDITIONNEMENT** **14**
- Rénovation pompe à injection 15
- Repair Options 15
- Programme rebuild : CMCR, CCR, CPT, CHR, CER 16

3 **CONTRATS DE SERVICE** **17**
- CVA 18

4 **SOLUTIONS DIGITALES / NOUVELLES TECHNOLOGIES** **21**
- My.cat.com 22
- Vison Link 22

5 **GARANTIE** **23**
- Programme de protection des équipements : EPP / ESC 24

6 **FORMATION** **26**
- Formation technique 27

OPÉRATIONS DE MAINTENANCE

INTERVENTIONS DÉPANNAGE

Pour toute demande d'intervention, un technicien se déplace sur votre site pour réaliser un diagnostic, et effectuer une maintenance corrective en accord avec les processus et exigences du constructeur. Nous mettons à votre disposition :

- **9 contacts uniques joignables 24h/24, 7 jours/7** pour vous assurer une intervention dans les plus brefs délais
- **+ de 250 techniciens certifiés** avec des véhicules équipés de tous les outils nécessaires pour diagnostiquer et solutionner vos pannes »

Atiko Guinée	service.gn@atiko.com	+224 628 06 27 66
Burkina Faso	services@burkinaequipements.com	+226 25 49 18 18
Bénin	services@beninequipements.com	+229 68 00 60 60
Côte d'Ivoire	services@manutafci.com	+225 77 66 15 90
Mali	services@manutafmali.com	+223 89 73 22 22
Mauritanie	services@mauritrac.com	+222 45 25 95 01
Niger	services@manutafniger.com	+227 91 27 34 24
Sénégal	services@saudequip.com	+221 78 378 40 40
Togo	services@togoequipements.com	+228 97 69 99 28

SUPPORT PERMANENT SUR SITE CLIENT

Nous mettons à disposition chez nos clients des techniciens expérimentés capables d'assurer toutes les prestations nécessaires à la maintenance de leur flotte depuis :

- La maintenance « de base » (Maintenance Périodique, inspections techniques, analyse SOS etc)
- Le diagnostic et le suivi des indicateurs de défaillance (alertes)
- Le dépose-repose de composants
- L'exécution des travaux de contrat full maintenance (CVA)
- La soudure
- L'intervention sur tout types de machines

LE + JA DELMAS

- **Temps d'arrêt minimisés**
- **Intervention sous contrôle par des professionnels formés**

INSPECTIONS TECHNIQUES

Les prestations TA1 et TA2 sont des contrôles d'équipements selon un standard Cat.

Un compte rendu vous est envoyé sous forme de rapport d'inspection avec photos, parfois accompagné d'un devis de remise en état.

TA1 : CONTRÔLE VISUEL

Le contrôle TA1 est un contrôle visuel de l'équipement, qui se fait moteur non tournant.

TA2 : CONTRÔLE DYNAMIQUE

Le contrôle TA2 est un contrôle dynamique de l'équipement et des points de mesure (vitesse, température, pression...). Certains tests opérationnels sont aussi réalisés.

CES INSPECTIONS PERMETTENT :

- D'ANTICIPER DES ARRÊTS, LES COMMANDES, DE PLANIFIER DES REMPLACEMENTS DE COMPOSANTS
- D'ESTIMER LA VALEUR DE VOTRE MACHINE
- DE PROGRAMMER DE FUTURS INVESTISSEMENTS : EN RÉPARATION OU EN REMPLACEMENT

ENTRETIEN PRÉVENTIF PÉRIODIQUE

Nos forfaits de maintenance préventive, conformes aux recommandations de Caterpillar, vous permettent d'anticiper les risques de pannes et l'immobilisation forcée de la machine. Grâce au remplacement de vos filtres, l'analyse de vos fluides, et une inspection technique régulière, vous préservez les composants majeurs de votre machine (moteur, transmission...).

Nos prestations varient selon le modèle et le numéro de série de la machine. Ci-joint l'exemple de forfaits sur bulldozer D8R 9EM00898 à 9EM99999.

LE + JA DELMAS

- **Suivi complet de l'état de vos machines**
- **100% de filtres d'origine Cat**
- **Conserve les intervalles de maintenance de vos filtres intacts**

FORFAIT PM 1 — 250 h

- VIDANGE DE L'HUILE MOTEUR
- GRAISSAGE DE POINTS ESSENTIELS
- REMPLACEMENT DES FILTRES À HUILE ET CARBURANT
- PRÉLÈVEMENT SOS SUR L'HUILE MOTEUR
- INSPECTION TA 1

FORFAIT PM 2 — 500 h

FORFAIT PM 1 (250 H) **+**

- REMPLACEMENT DES FILTRES À AIR
- PRÉLÈVEMENT SOS : LIQUIDE DE REFROIDISSEMENT, HUILE DE TRANSMISSION, HUILE DE COMMANDE FINALE ET HUILE HYDRAULIQUE

FORFAIT PM 3 — 1000 h

FORFAIT PM 2 (500 H) **+**

- VIDANGE DE L'HUILE DE TRANSMISSION
- REMPLACEMENT DES FILTRES HYDRAULIQUES
- RECHARGE DE LA BATTERIE
- LUBRIFICATION DES VÉRINS DE LEVAGE
- PRÉLÈVEMENT SOS : LIQUIDE DE REFROIDISSEMENT (NIVEAU 1)

FORFAIT PM 4 — 2000 h

FORFAIT PM 3 (1000 H) **+**

- VIDANGE DE L'HUILE HYDRAULIQUE
- PRÉLÈVEMENT SOS : LIQUIDE DE REFROIDISSEMENT (NIVEAU 2)
- INSPECTION TA 2
- REMPLACEMENT DES FILTRES DE CABINE
- RECHARGE ET NETTOYAGE DES CIRCUITS DE CLIMATISATION

CONFECTION FLEXIBLES HYDRAULIQUES

Nous fabriquons à la demande tous les flexibles hydrauliques montés sur vos machines. Nous utilisons exclusivement des composants d'origine qui vous garantissent une excellente tenue à la pression, une absence de contaminants, une résistance accrue à l'abrasion et aux environnements de travail les plus sévères.

NOS PRESTATIONS :

- DÉMONTAGE / REMONTAGE DU FLEXIBLE
- ASSEMBLAGE DU FLEXIBLE AU MODÈLE (CAT ET TOUTES MARQUES)
- ASSEMBLAGE DU FLEXIBLE À LA RÉFÉRENCE (CAT UNIQUEMENT)
- NETTOYAGE INTÉRIEUR COMPLET DU TUYAU POUR LA SUPPRESSION DES CONTAMINANTS

LE + JA DELMAS

- **Fabrication immédiate de tous vos flexibles dans un délai rapide**
- **100% de flexibles exempts de tout contaminant**
- **Service de collecte / livraison sur demande**
- **Solution de fabrication déportée sur site sur demande**

POUR PLUS DE RÉACTIVITÉ, NOUS POUVONS METTRE EN PLACE UN SERVICE DE FABRICATION DE FLEXIBLES DIRECTEMENT SUR VOTRE SITE À L'AIDE D'UN ATELIER MOBILE OPÉRÉ PAR NOS ÉQUIPES : CONSULTEZ-NOUS!

ENTRETIEN CLIMATISATION

Le confort de vos opérateurs nous importe. Nous vous proposons des forfaits d'entretien de climatisation avec ou sans remplacement de composants à prix fixes.

LE + JA DELMAS

- **Avoir un prix budget immédiatement, sans délai**

ADAPTATIONS SPÉCIFIQUES

Toutes nos machines peuvent être adaptées à la demande du client pour une meilleure application. Caterpillar propose une gamme complète de godets de pelles hydrauliques.

Quatre catégories de longévité pour toutes les applications :

GD : GENERAL DUTY (USAGE NORMAL)

Pour de faibles impacts et des matériaux très peu abrasifs tels que la terre, le terreau et des mélanges de terre et gravier.

HD : HEAVY DUTY (EXTRA-ROBUSTE)

Le style de godet de pelles hydrauliques le plus apprécié. Un bon compromis, ou point de départ, pour les applications variées.

SD : SEVERE DUTY (USAGE TRÈS INTENSIF)

Pour des matériaux très abrasifs tels que le déblai de roche et la pierre de taille.

XD : EXTREME DUTY (USAGE EXTRÊME)

Pour les matériaux fortement abrasifs comme le granit quartzite.

Cette gamme de godets à claveter et à attache bénéficie d'une conception améliorée pour tirer pleinement parti des performances accrues de la machine.

GODETS SQUELETTES

LES GODETS SQUELETTES SONT UTILISÉS POUR LEURS CAPACITÉS DE TAMISAGE ET LEURS FORCES D'ARRACHAGE ÉLEVÉES SUR LES CHANTIERS DE DÉMOLITION ET LORS DE TRAVAUX SUR ROUTE.

GODETS DE CURAGE DE FOSSÉS

LES GODETS DE CURAGE DE FOSSÉS SONT ÉGALEMENT UTILISÉS POUR LE NETTOYAGE DES CHANTIERS ET PENDANT L'ÉTAPE DE FINITION D'AMÉNAGEMENT PAYSAGER.

GODETS PROFILÉS

POUR LES APPLICATIONS OÙ DE NOUVELLES TRANCHÉES DOIVENT ÊTRE CREUSÉES, LES GODETS PROFILÉS OFFRENT DES CAPACITÉS EXCEPTIONNELLES POUR UNE RÉALISATION ÉCONOMIQUE DE CES TRANCHÉES. LA FORME DU GODET DÉTERMINE LA FORME DE LA SECTION TRANSVERSALE DE LA TRANCHÉE.

GODETS PERSONNALISÉS

NOUS POUVONS VOUS AIDER À CONCEVOIR ET FABRIQUER DES GODETS DE CONCEPTION DIFFÉRENTE ADAPTÉS À VOS APPLICATIONS. CONTACTEZ VOTRE CONCESSIONNAIRE POUR EN SAVOIR PLUS.

TRAIN DE ROULEMENT

CHOISISSEZ VOTRE TRAIN DE ROULEMENT CAT ADAPTÉ À L'APPLICATION DE VOTRE MACHINE. AVEC GENERAL DUTY, CECI EST POSSIBLE AVEC :

- DES COÛTS D'EXPLOITATION RÉDUITS
- UN PRODUIT PERFORMANT, AUX NORMES CAT
- UNE SOLUTION ADAPTÉE À VOS BESOINS

ALÉSAGE, RECHARGEMENT ET USINAGE

SUPERCOMBINATA™

Nos ateliers sont tous équipés de machines capables de réaliser à la perfection des rechargements et alésages.

Ce procédé de « rechargement » couplé à de l'alésage a été étudié pour répondre aux demandes toujours plus exigeantes en terme de maintenance et de réparation.

L'aléseuse portative SUPERCOMBINATA™ est extrêmement polyvalente et réduit le temps d'immobilisation du matériel. Grâce aux dimensions compactes, les réparations peuvent être effectuées sur chantier, ce qui permet de réduire les coûts d'intervention.

Ce type de machine permet d'effectuer directement sur site et avec un seul montage les travaux suivants :

- Rechargement de soudure interne par procédé MAG
- Rechargement de soudure externe par procédé MAG
- Alésage
- Perçage
- Taraudage
- Dressage des faces
- Filetage

LES AVANTAGES :

- RÉPONDRE AUX BESOINS DANS PLUSIEURS DOMAINES D'ACTIVITÉS
- ÉVITER LE TRANSPORT DE LA PIÈCE À USINER VERS L'ATELIER
- RÉDUIRE FORTEMENT LES TEMPS D'INTERVENTION
- RÉDUIRE LES FRAIS POUR LA MAIN-D'ŒUVRE
- ASSURER LE MAXIMUM EN TERMES DE SÉCURITÉ ET FIABILITÉ DES PRESTATIONS
- MINIMISER LES COÛTS D'ARRÊT MACHINE

LE + JA DELMAS

- **Formation client**
- **Attestation de suivi de formation remise au participant**
- **Réparation et maintenance sur toutes marques**

EXPERTISE SOUDURE

LE RÉSEAU JA DELMAS, VOTRE PARTENAIRE EXPERT POUR LE SOUDAGE

Nous misons sur l'innovation afin de confirmer notre différenciation et indépendance auprès de nos clients. Notre objectif principal est d'être un véritable partenaire technique mais aussi expert et résolument proche car rien ne remplace le contact humain pour relever tous les nouveaux défis dans le domaine du soudage ! Nous sommes un acteur majeur sur qui vous pouvez compter, et mettons à disposition notre expertise en soudure par notre formateur.

TYPE DE PRESTATION :

- ASSEMBLAGE DE JOINTS SOUDÉS
- MAINTENANCE ET RÉPARATION DE FISSURES ET DE CASSES
- REVÊTEMENTS DE PROTECTION CONTRE L'ABRASION MINÉRALE

LE + JA DELMAS

- **Formation en soudure : dispensée en interne ou en externe chez le client**

NOS CONSEILS ET EXPERTISES

- Étude du processus et des paramètres de soudage
- Étude et analyse du parc machines
- Mesure et suivi des paramètres de soudure (courant, tension, énergie...)
- Examen des défauts de soudure par ressuage
- Définition du bon procédé de soudage
- Mise en place de la procédure de soudage à appliquer
- Aide à la préparation avant et après soudage
- Contrôle des soudures durant la phase opérationnelle de soudage
- Contrôle des températures (préchauffage, inter passes, refroidissement)

NOS PROCÉDÉS DE SOUDURE

- Soudure par procédé MMA
- Soudure MIG/MAG/TIG
- Soudure par fil fourré
- Oxycoupage
- Plasma de découpe

ANALYSES DE FLUIDES

Le service S•O•S® est un processus Caterpillar conçu pour transformer les données d'analyse de fluides en informations précieuses. Ces informations sont utilisées pour gérer votre équipement et réduire les coûts d'exploitation. Nos laboratoires, composés d'experts, vous proposent des analyses portant sur l'huile lubrifiante, le liquide de refroidissement et le carburant diesel.

L'HUILE LUBRIFIANTE

Nos experts effectuent une analyse complète des circuits lubrifiés (moteurs, transmissions, circuits hydrauliques, réducteurs, différentiels, boîtes de vitesses et compresseurs).

Nous sommes en mesure d'identifier grâce aux analyses :

- Les signes précoces d'une usure anormale
- La formulation de votre huile (additifs d'huile)
- L'état de dégradation de votre huile
- L'analyse globale des particules (comptage de particules)
- Les contaminants nuisant à la performance (eau, gasoil, glycol, poussière, etc...)

LE LIQUIDE DE REFROIDISSEMENT

Le niveau 1 d'analyse de liquide permet de déterminer si la stabilité chimique de votre liquide de refroidissement est adéquate pour garantir des niveaux maximum de protection du circuit et d'efficacité de refroidissement. Il sera également documenté en tant qu'entretien de routine.

Inclut les tests et interprétations suivants :

- Odeur
- Couleur
- Précipités
- Mousse
- Point de gel
- Point d'ébullition
- Niveau de glycol
- PH
- Conductivité
- Nitrites
- Solides
- Magnétiques
- Apparence

LE CARBURANT DIESEL

Les tests périodiques du carburant permettent de déceler facilement les problèmes les plus courants, tels qu'une contamination par l'eau entraînant une croissance microbienne causant elle même le colmatage des filtres.
Prolongez la durée de vie de vos pièces et obtenez des informations précieuses sur les démarrages difficiles, l'usure, la perte de puissance et la spécification de votre carburant.

Le niveau basique du contrôle de carburant inclut :

- Teneur en biodiesel
- Analyse élémentaire
- Comptage des particules
- % d'eau
- Contrôle visuel
- Croissance microbienne
- Viscosité

LE + JA DELMAS

L'analyse périodique des fluides permet :

- **D'éviter des pannes coûteuses**
- **D'être plus productif et plus rentable**
- **De réduire les temps de réparation**
- **De prolonger la durée vie de l'équipement**
- **D'optimiser les intervalles de vidange**
- **D'éviter les arrêts non programmés**

NOS PACKS D'ANALYSE DE FLUIDES

SOSLUBSTD

SOS LUB STANDARDS

- Métaux
- Viscosité
- Comptage de particules
- État de l'huile FTIR
- Eau (plaque chauffante)
- % carburant
- Interprétation écrite des résultats d'analyse

SOSLUBTBN

SOS LUB STANDARDS

- Métaux
- Viscosité
- Comptage de particules
- État de l'huile FTIR
- Eau (avec plaque chauffante)
- % carburant
- TBN
- Interprétation écrite des résultats d'analyse

SOSLUBPREM

SOS LUB PREMIUM

- Métaux
- Viscosité
- Comptage de particules
- État de l'huile FTIR
- Eau (avec plaque chauffante)
- % carburant
- TBN
- % d'eau
- Patch test
- Interprétation écrite des résultats d'analyse

COOLANT

SOS Coolant L01

- Type de liquide de refroidissement
- % de glycol
- PH
- Conductivité
- Nitrites
- Point d'ébullition
- Point de congélation
- Inspection physique
- Interprétation écrite des résultats d'analyse

COOLANT +

SOS Coolant L01+

- Type de liquide de refroidissement
- % de glycol
- PH
- Conductivité
- Nitrites
- Point d'ébullition
- Point de congélation
- Métaux
- Inspection physique
- Interprétation écrite des résultats d'analyse

FUELBASIC

SOS BASIC FUEL

- Métaux
- Comptage de particules
- Viscosité
- % biodiesel
- Inspection visuelle
- % eau
- Croissance microbienne

DIALYSE CIRCUIT HYDRAULIQUE / TRANSMISSION

Aujourd'hui **75** à **85**% des défaillances du circuit hydraulique peuvent être reliées à la contamination.

LA DIALYSE DES CIRCUITS DES FLUIDES PERMET DE :

- MAINTENIR L'EFFICACITÉ ET LES DURÉES DE CYCLE
- AUGMENTER LA DURÉE DES COMPOSANTS ET DES FLUIDES
- ÉVITER LES DÉFAILLANCES CATASTROPHIQUES, DES RÉPARATIONS ET DES TEMPS D'ARRÊT COÛTEUX ET IMPRÉVUS

LE + JA DELMAS

- **Informer nos clients sur les causes, les effets et les solutions de contamination**
- **Fournir des outils nécessaires de contrôle de la contamination**
- **S'assurer que les systèmes de fluide répondent aux objectifs de propreté recommandés par Caterpillar après les travaux de maintenance et les réparations**
- **Former les clients sur le programme de lutte contre la contamination**

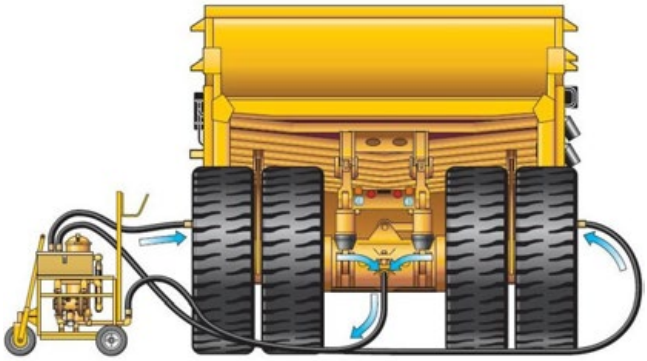

2 RÉNOVATION & RECONDITIONNEMENT

PROGRAMME REBUILD

Toutes nos machines sont conçues pour plusieurs vies. Ainsi, le programme « Certified Rebuild » consiste à redonner une vie supplémentaire à vos machines ou composants. Ce programme va de la remise en état d'un composant au reconditionnement complet d'une machine selon un cahier des charges strictes Caterpillar.

CCR : CAT CERTIFIED REBUILD
RECONDITIONNEMENT COMPLET D'UNE MACHINE

CPT : CERTIFIED POWER TRAIN
RECONDITIONNEMENT DE L'ENSEMBLE DU GROUPE MOTOPROPULSEUR

CHR : CERTIFIED HYDRAULIC REBUILD
RECONDITIONNEMENT DU CIRCUIT HYDRAULIQUE

CMCR : CERTIFIED MACHINE COMPONENT REBUILD
RECONDITIONNEMENT DES MOTEURS, DIFFÉRENTIELS, COMMANDES FINALES ET LA COMBINAISON TRANSMISSION/CONVERTISSEUR

CER : CERTIFIED ENGINE REBUILD
RECONDITIONNEMENT DES MOTEURS INDUSTRIELS : GROUPE ÉLECTROGÈNE, PROPULSION MARINE ETC…

LE + JA DELMAS

- **Contenu et performances identiques au Programme Cat Reman® (pour la partie composants)**
- **Intégration systématique des updates produits**
- **Alternative économique à l'achat d'un nouvel équipement (selon modèle)**
- **Installation réalisée par les équipes techniques du dealer pour plus de sérénité**
- **2 ans ou 10 000 heures de garantie étendue**

RÉNOVATION POMPE À INJECTION

Nous réalisons l'inspection et le reconditionnement complet de la pompe à injection. Cela incluant également un test au banc pour contrôle des performances.

LE + JA DELMAS

- **Récupération des performances machines (puissance)**
- **Réduction de la consommation carburant**

REPAIR OPTIONS

Nos « Repair Options » (forfaits de réparation) sont des prestations à prix fixes, comprenant réparation, reconditionnement, échange standard ou remplacement à neuf. Ces prestations forfaitisées sont destinées à vous garantir un niveau de prix harmonisé, transparent et sans surprise dans tout notre Réseau. Nous vous proposons **7** forfaits de réparation avant casse des composants majeurs des machines Caterpillar avec option à la carte (selon les niveaux).

LE + JA DELMAS

- **20 à 75% d'économie sur le prix du composant neuf selon les niveaux**
- **Élaboration du budget de maintenance simplifiée**
- **Expertise complète du composant avec émission de recommandations**

NIVEAU 1 : DÉMONTAGE & EXPERTISE

UNE EXPERTISE TECHNIQUE DE COMPOSANT ET UN DEVIS DE RÉPARATION SUR MESURE

NIVEAU 1+ : JOINTS & ROULEMENTS

L'OPTION LA MOINS COÛTEUSE POUR ÉTENDRE LA VIE DU COMPOSANT EN REMPLAÇANT LES PIÈCES D'USURE RAPIDE AVANT LEUR CASSE

NIVEAU 2 : RÉPARATION DE BASE

UNE OPTION À COÛT LIMITÉ QUI PERMET DE RESTAURER LES PERFORMANCES (PUISSANCE ET CONSOMMATION POUR UN MOTEUR PAR EXEMPLE)

NIVEAU 3 : RECONDITIONNEMENT JA DELMAS

LE RECONDITIONNEMENT COMPLET AVEC PIÈCES D'ORIGINE CAT QUI RESTAURE LES PERFORMANCES ET REDONNE UNE NOUVELLE VIE AU COMPOSANT

NIVEAU 3+ : ÉCHANGE STANDARD

UN COMPOSANT DE REMPLACEMENT DISPONIBLE IMMÉDIATEMENT REMIS EN ÉTAT PAR NOS CRC*. JUSQU'À 35% D'ÉCONOMIE SUR LE PRIX DU COMPOSANT NEUF

*CRC : Centre de Reconditionnement des Composants

NIVEAU 4 : COMPOSANT REMAN

COMPOSANT DE REMPLACEMENT DISPONIBLE IMMÉDIATEMENT REMIS EN ÉTAT PAR CATERPILLAR JUSQU'À 30% D'ÉCONOMIE SUR LE PRIX DU NEUF

NIVEAU 5 : COMPOSANT NEUF

REMPLACEMENT DU COMPOSANT PAR UN COMPOSANT NEUF SORTI D'USINE CATERPILLAR
RÉPARATION AVANT OU APRÈS PANNE

3 CONTRATS DE SERVICE

CUSTOMER VALUE AGREEMENT (CVA)

Nos contrats de service CVA vous permettent d'externaliser tout ou partie de vos exigences de maintenance et de bénéficier des avantages de coûts d'exploitation réduits et d'une meilleure performance et fiabilité des équipements sur leur durée de vie. Afin de vous soutenir efficacement, nous vous proposons une gamme de solutions de gestion de la maintenance adaptée à vos besoins qui se décline en trois niveaux.

LE CONTRAT ASSISTANCE :

Un contrat Assistance vous permet d'oublier la gestion et les risques associés à l'approvisionnement des pièces détachées d'entretien préventif, voire des composants majeurs et outils d'attaque au sol et trains de roulements. Cette offre inclut :

1 - LA FOURNITURE DE KIT AVEC L'ENSEMBLE DES PIÈCES NÉCESSAIRES À LA RÉALISATION DE VOS MAINTENANCES PRÉVENTIVES POUR CHAQUE INTERVALLE PRÉCONISÉ PAR CATERPILLAR : PM1, PM2, PM3 ET PM4,
EN VERSION STANDARD OU EN VERSION ENVIRONNEMENT POUSSIÉREUX

2 - L'INSPECTION TECHNIQUE COMPLÈTE DE LA MACHINE POUR IDENTIFIER TOUTE ANOMALIE : FUITES, FUMÉE, BRUIT ANORMAL, SURCHAUFFE, CONSOMMATION INHABITUELLE…, RÉALISÉE CHAQUE ANNÉE AVEC ENVOI D'UN RAPPORT DÉTAILLÉ INCLUANT LES PHOTOS DES PROBLÈMES IDENTIFIÉS AINSI QUE L'INTÉGRATION DES RAPPORTS DANS L'INTERFACE WEB VISIONLINK™

3 - LA RÉCUPÉRATION DES DONNÉES GRÂCE AU BOÎTIER PRODUCT LINK™. CES DONNÉES VOUS PERMETTENT DE SUIVRE LES INFORMATIONS DE VOTRE ÉQUIPEMENT SELON VOS BESOINS. LA PLATEFORME VISIONLINK™ VOUS PERMET D'ACCÉDER À :

- UNIFIED FLEET™ POUR LA GESTION DE LA FLOTTE
- UNIFIED SERVICE™ POUR LA GESTION DES ALERTES ET INSPECTIONS
- UNIFIED ADMINISTRATOR™ POUR LA GESTION DES ACCÈS EN INTERNE
- RAPPORT INFORM™

FORFAIT PM 1

250 h

- VIDANGE DE L'HUILE MOTEUR
- GRAISSAGE DE POINTS ESSENTIELS
- REMPLACEMENT DES FILTRES À HUILE ET CARBURANT
- PRÉLÈVEMENT SOS SUR L'HUILE MOTEUR
- INSPECTION TA 1

FORFAIT PM 2

500 h

FORFAIT PM 1 (250 H) +

- REMPLACEMENT DES FILTRES À AIR
- PRÉLÈVEMENT SOS : LIQUIDE DE REFROIDISSEMENT, HUILE DE TRANSMISSION, HUILE DE COMMANDE FINALE ET HUILE HYDRAULIQUE

FORFAIT PM 3

1000 h

FORFAIT PM 2 (500 H) +

- VIDANGE DE L'HUILE DE TRANSMISSION
- REMPLACEMENT DES FILTRES HYDRAULIQUES
- RECHARGE DE LA BATTERIE
- LUBRIFICATION DES VÉRINS DE LEVAGE
- PRÉLÈVEMENT SOS : LIQUIDE DE REFROIDISSEMENT (NIVEAU 1)

FORFAIT PM 4

2000 h

FORFAIT PM 3 (1000 H) +

- VIDANGE DE L'HUILE HYDRAULIQUE
- PRÉLÈVEMENT SOS : LIQUIDE DE REFROIDISSEMENT (NIVEAU 2)
- INSPECTION TA 2
- REMPLACEMENT DES FILTRES DE CABINE
- RECHARGE ET NETTOYAGE DES CIRCUITS DE CLIMATISATION

LE CONTRAT ENTRETIEN PRÉVENTIF :

Un contrat Entretien Préventif est un moyen simple et rapide de maintenir votre équipement à un niveau de performance optimal et s'assurer que toute la maintenance programmée ait lieu à temps. Nous assurons la maintenance préventive PM3 et PM4 de fonctionnement. Les interventions pour les intervalles de révision de PM1 et PM2 peuvent être assurées par le client ou le concessionnaire (optionnel).

LE CONTRAT MAINTENANCE TOTALE :

Un contrat Maintenance Totale est la solution de maintenance complète de votre équipement. Il place toute la responsabilité de maintenance et des réparations sur votre concessionnaire. Il vous permet d'économiser les frais liés à la gestion des stocks, aux équipes techniques, aux ateliers et outillages, à la formation etc…

Nous assurerons que vous atteigniez la durée de vie la plus longue possible, au coût le plus bas par heure de fonctionnement.

Le contrat « maintenance total » inclus les prestations du contrat ENTRETIEN PREVENTIF et permet de :

- RÉPONDRE AUX BESOINS DANS PLUSIEURS DOMAINES D'ACTIVITÉS
- ÉVITER LE TRANSPORT DE LA PIÈCE À USINER VERS L'ATELIER
- RÉDUIRE ÉNORMÉMENT LES TEMPS D'INTERVENTION
- RÉDUIRE LES FRAIS POUR LA MAIN-D'ŒUVRE
- ASSURER LE MAXIMUM EN TERMES DE SÉCURITÉ ET FIABILITÉ DES PRESTATIONS
- MINIMISER LES COÛTS D'ARRÊT MACHINE

LE + JA DELMAS

- **Le meilleur service pour votre matériel**
- **L'expertise de spécialistes**
- **La gestion de votre stock facilitée**
- **Vos coûts de maintenance maîtrisés**

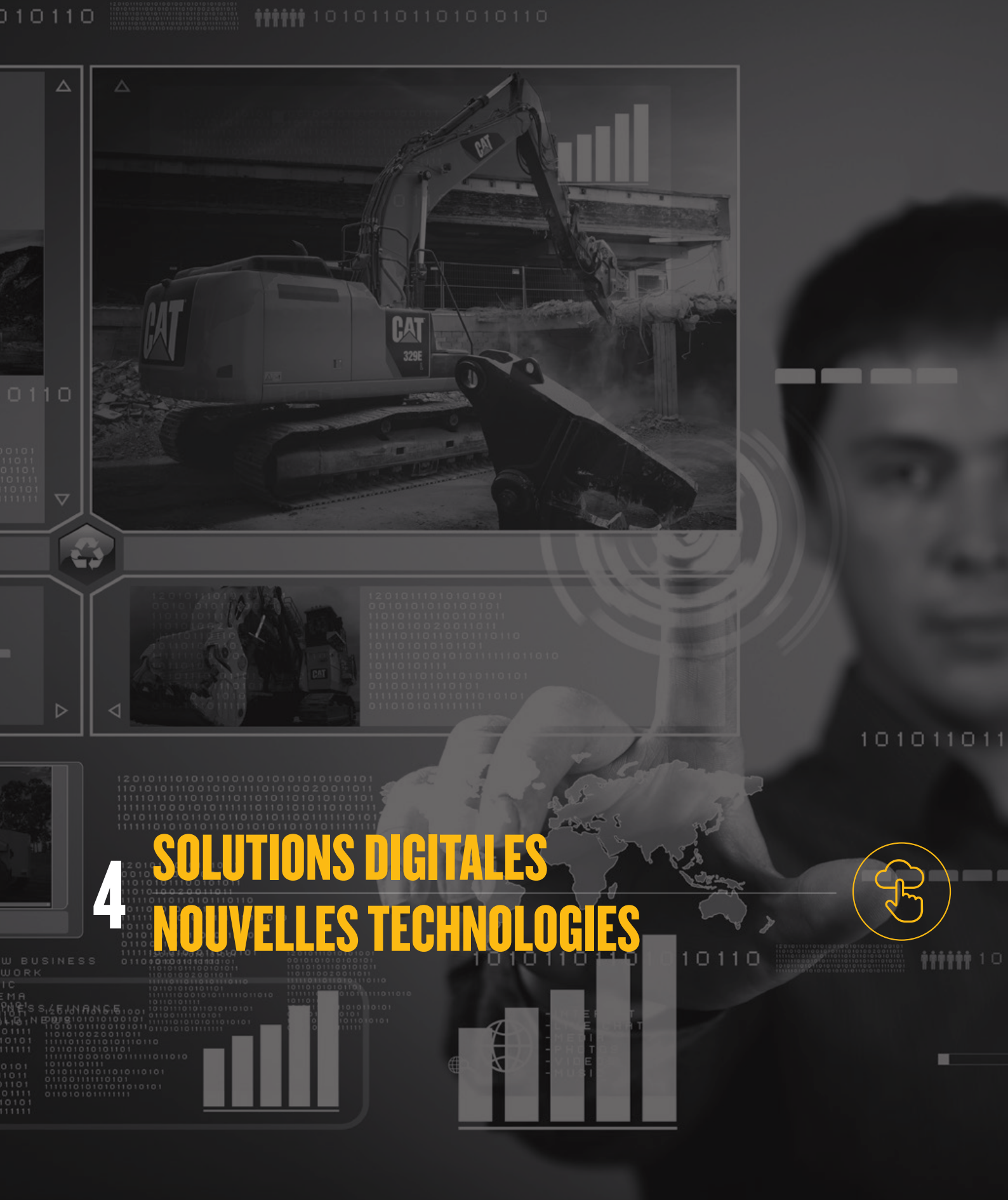

4 SOLUTIONS DIGITALES NOUVELLES TECHNOLOGIES

MY.CAT.COM

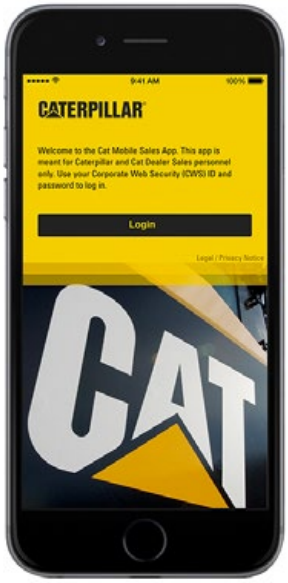

My.Cat.Com et sa version mobile CatApp sont des outils en ligne pour vous aider dans votre gestion de flotte. Elle vous facilite l'accès à l'information en toute autonomie et améliore votre processus de prise de décision.
My.Cat.Com et Cap App donnent accès aux :

DONNÉES INDISPENSABLES POUR UNE GESTION DE FLOTTE

CODES DÉFAUTS

SUIVI DE LA MAINTENANCE PRÉVENTIVE

DEMANDES DE PIÈCES ET REQUÊTES DE SERVICE AU CONCESSIONNAIRE

LE + JA DELMAS

- **Temps d'arrêt minimisés**
- **Intervention sous contrôle par des professionnels formés**

VISON LINK

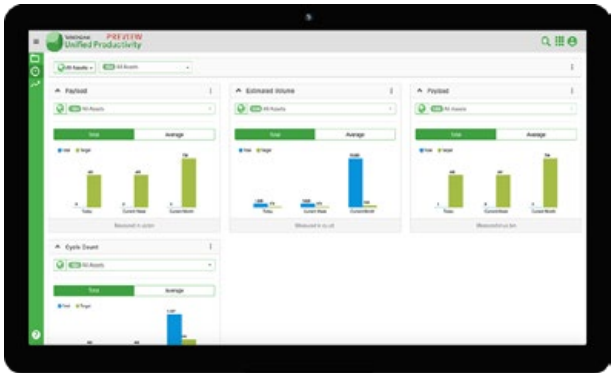

L'abonnement à MyVisionLink.com vous donne accès n'importe où dans le monde aux informations les plus importantes pour la gestion de votre flotte. Parmi ces données vous trouverez :

- La dernière position de la machine
- Le relevé du compteur horaire
- Le dernier niveau du carburant dans le réservoir
- Le suivi de la consommation totale de carburant
- Le suivi des heures totales de fonctionnement
- Le suivi des heures de ralenti
- L'historique d'utilisation des machines (avec détails à la minute)
- L'historique de la dernière position de la machine par jour
- Les notifications par email (ex : démarrage le week end, sortie d'une zone de travail, temps de ralenti quotidien élevé...)
- L'enregistrement de l'historique de maintenance et planification des prochaines PM
- La consultation des données électroniques (codes évènements et diagnostique)
- Le lien direct vers les analyses d'huiles effectuées
- Le lien direct vers les inspections

LE + JA DELMAS

- **Formation à distance sur l'utilisation de Myvisionlink.com**
- **Alertes par email ou sms**
- **Rapports quotidiens/hebdomadaires/mensuels par email**

5 GARANTIE

EXTENDED PROTECTION PLAN (EPP) :

EPP :
Le Programme de Protection des Équipements (EPP) vous permet de protéger vos machines au-delà de la garantie standard. L'offre EPP vous fournit le niveau le plus élevé de couverture des coûts de réparation pour vos machines neuves, d'occasion ou reconditionnées.

MACHINE NEUVE

Les machines éligibles sont les machines neuves en cours de garantie standard. L'offre EPP «New» couvre la chaine cinématique, le système hydraulique et la technologie montée d'usine.

MACHINE D'OCCASION

Cet EPP est destiné à toutes les machines qui ne sont plus couvertes ni par la garantie standard ni par l'EPP dit « New ».

Individual Used :
- Machines déjà détenues par le client
- Conditions et tarification de l'EPP basées sur le modèle, l'âge de la machine et les heures de fonctionnement
- Couverture jusqu'à 2 ans et 10,000 heures de couverture au premier des 2 termes échus

Cat Certified Used DCU (Dealer Certified Used) :
- EPP destiné à la revente de votre machine
- Donne de la valeur au matériel d'occasion lors de la vente
- Coût de l'EPP fixé au pourcentage du prix de vente du matériel

MACHINE OU RECONDITIONNÉE

Les machines et composants reconditionnés Selon le process Cat Certified Rebuild (CCR, voir page 15) sont aussi éligibles à l'EPP (sous conditions).
Types de reconditionnement :
- CCR/CPT/CPT+ : machine & powertrain
- CMCR : composant
- CER : moteur industriel

SILVER

- COUVERTURE DE BASE
  +/- 60 % DES COMPOSANTS MAJEURS
- INCLUT LE STATOR, LE ROTOR ET L'EXCITATION

GOLD : Identique à Silver plus

- TURBOS
- SYSTÈMES D'INJECTION
- POMPES À EAU
- LE TABLEAU DE CONTRÔLE DE L'ALTERNATEUR

PLATINUM : Similaire à la garantie standard

- TOUS LES COMPOSANTS FIGURANTS SUR LA FACTURE AVEC NUMÉRO DE PIÈCE CATERPILLAR
- EXCLUT CONSUMABLES (FILTRES, DURITES, ET COURROIES)

PLATINUM + : Identique au Platinum mais avec des couvertures spécifiques additionnelles

- COMPOSANTS CAT INSTALLÉS PAR LE CONCESSIONNAIRE
- LA LISTE DES COMPOSANTS CAT ADDITIONNELS DOIT ÊTRE APPROUVÉE
- LE TABLEAU DE CONTRÔLE DE L'ALTERNATEUR

EXTENDED SERVICE COVERAGE (ESC) :

Les ESC sont les extensions de garantie destinées aux moteurs industriels et groupes électrogènes. Nous vous proposons des offres en fonction du cycle de vie de votre matériel, du neuf au reconditionné.

New Extended Service Coverage est relié à la garantie standard. L'offre ESC « New Machine » ne peut être offerte que durant la garantie standard.

Advantage Extended Service Coverage est disponible après la garantie standard ou après la période de l'offre ESC « New Machine ». L'offre « Advantage» sera converti en Overhaul Protection Coverage (OPC) au moment d'une révision majeure.

Overhaul Extended Service Coverage couvre la main-d'œuvre du concessionnaire, les composants remplacés ou reconditionnés au moment de la révision majeure.

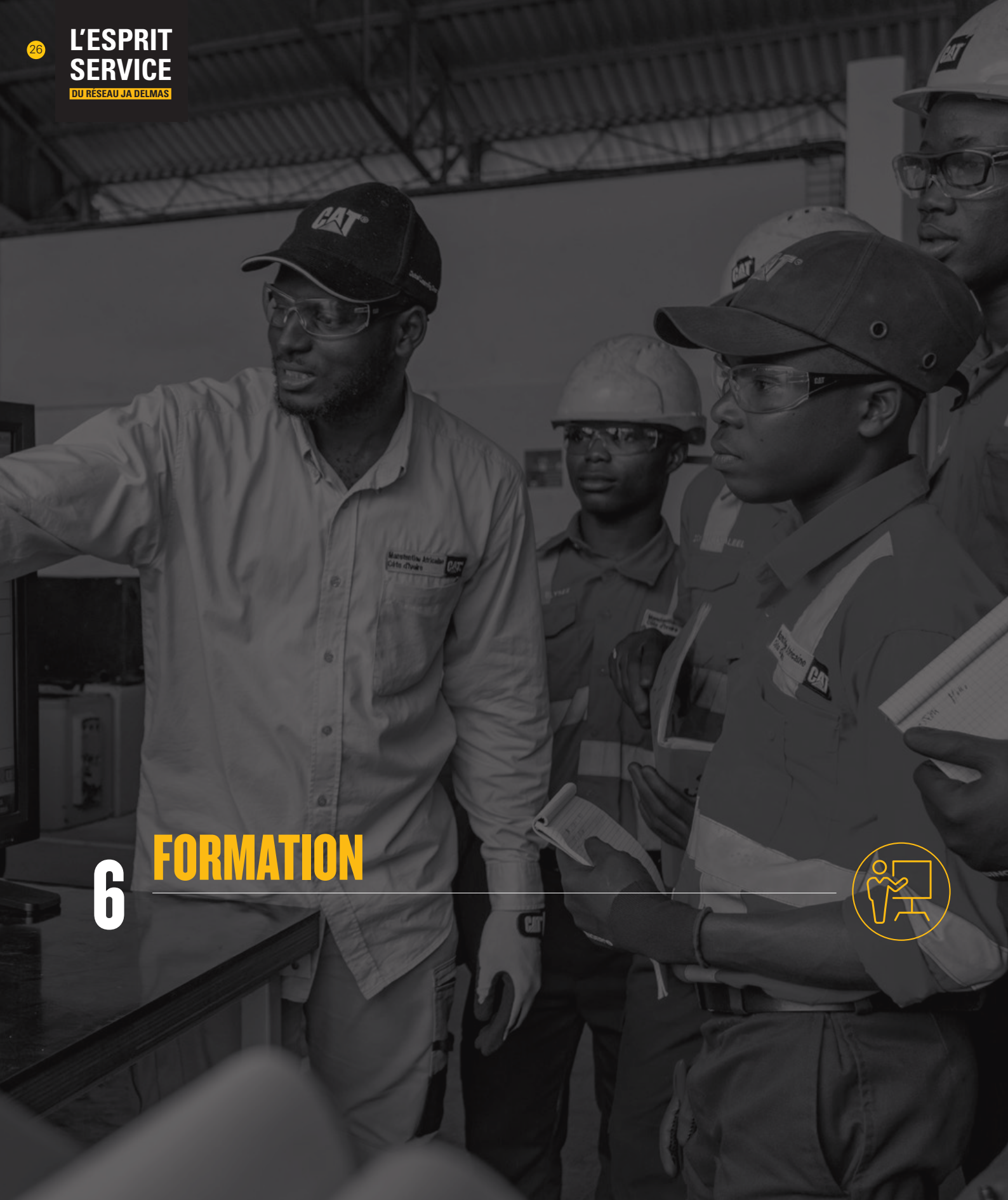

6 FORMATION

FORMATION TECHNIQUE

Nous formons votre personnel technique pour optimiser l'utilisation de vos machines Caterpillar. Nos formateurs certifiés vous accompagneront dans les pratiques et procédures Caterpillar, afin d'optimiser la durée de vie de vos machines, diminuer les temps d'arrêt machine et vos coût de maintenance, et rentabiliser votre investissement dans le temps.

NIVEAU 1-A
BASES MÉCANIQUES ET MAINTENANCE

MÉTROLOGIE, BOULONNERIE, OUTILLAGE, FLEXIBLES & RACCORDS	10 JOURS
INTRODUCTION TECHNOLOGIQUE	5 JOURS
GÉNÉRALITÉS - ENTRETIEN DES MACHINES CATERPILLAR	5 JOURS
ENTRETIEN SPÉCIFIQUE MACHINE	2,5 JOURS

NIVEAU 1-B
TECHNOLOGIES NIVEAU FONDAMENTAL

MOTEUR NIVEAU FONDAMENTAL	5 JOURS
TRANSMISSION NIVEAU FONDAMENTAL	5 JOURS
ÉLECTRICITÉ FONDAMENTAL	5 JOURS
HYDRAULIQUE NIVEAU FONDAMENTAL	5 JOURS

NIVEAU 2
TECHNOLOGIES NIVEAU AVANCÉ

DOCUMENTATION TECHNIQUE CATERPILLAR	5 JOURS
MOTEUR NIVEAU AVANCÉ	5 JOURS
TRANSMISSION NIVEAU AVANCÉ	5 JOURS
ÉLECTRICITÉ NIVEAU AVANCÉ	5 JOURS
HYDRAULIQUE NIVEAU AVANCÉ	5 JOURS
ELECTRONIC TECHNICIAN (ET)	5 JOURS

NIVEAU 3
TECHNOLOGIES SPÉCIFIQUES

SPÉCIFIQUE MACHINE	5 JOURS

VOTRE PARTENAIRE DE RÉFÉRENCE EN AFRIQUE DE L'OUEST*

* YOUR REFERENCE PARTNER IN NIGER

>>> VOTRE CONCESSIONNAIRE CAT®
POUR VOUS ACCOMPAGNER SUR VOS PROJETS :
MINES | CONSTRUCTION & INFRASTRUCTURES
ENERGY, MANUFACTURING & SERVICES.

+50 000 m2
d'Installations

+2 000
Collaborateurs

2 **Centres de reconditionnement de Composants**

1 **Centre de Formation**

+1600
Modèles suivis

Un parc actif de
23 000
Équipements

LET'S DO THE WORK.™

© 2020 Caterpillar. Tous droits réservés. CAT, CATERPILLAR, LET'S DO THE WORK, leurs logos respectifs, la couleur «Caterpillar Yellow» et l'habillage commercial «Power Edge» ainsi que l'identité visuelle de l'entreprise et des produits qui figurent dans le présent document, sont des marques déposées de Caterpillar qui ne peuvent pas être utilisées sans autorisation.

JA Delmas CAT®

WWW.JADELMAS.COM

Conception : rodolphe-latreyte.com